The drawing is the property of TECHNO GROUP d.o.o. and should not be copied, sold to any third party or used for any other purposes than agreed!

Risba je last podjetja TECHNO GROUP d.o.o. Razmnoževanje, prodaja tretjemu ali uporaba v namene, ki niso dogovorjeni NI DOVOLJENA !

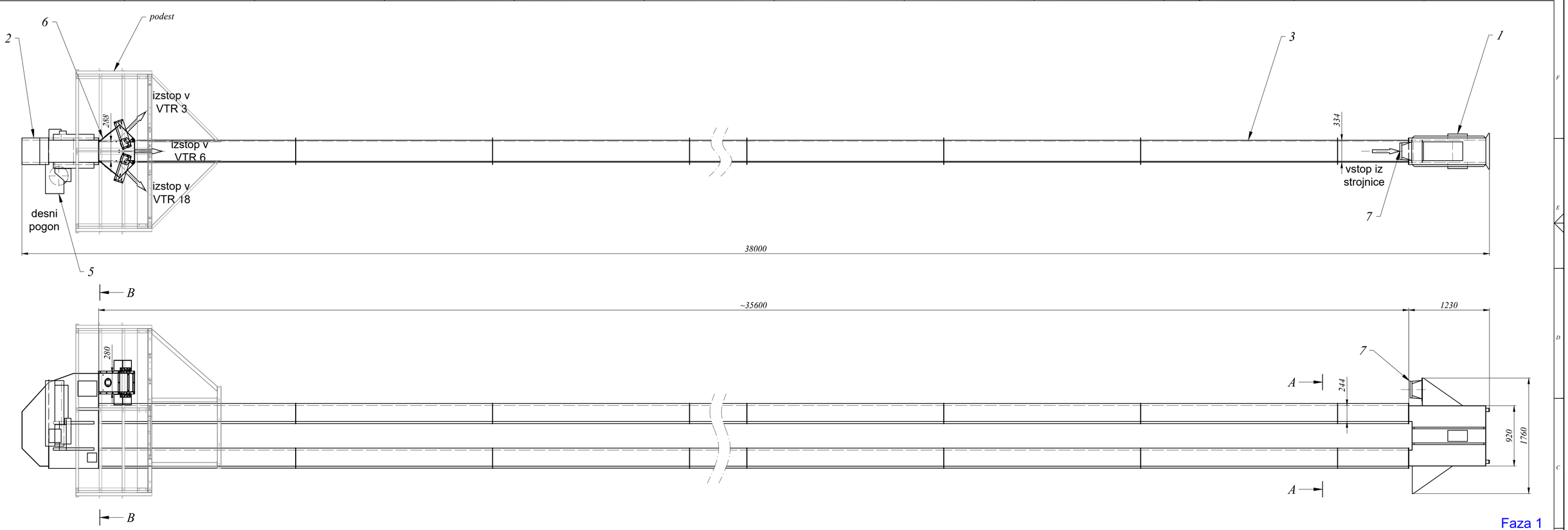

Faza 1

Prerez B - B

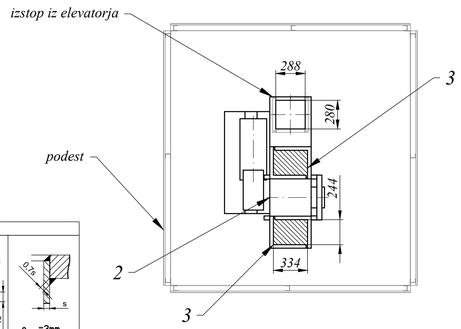

Prerez A - A

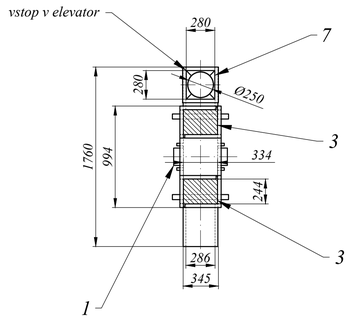

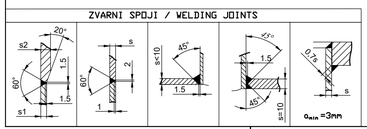

OPOMBE

- *Oprema vgrajena na prostem, zato potrebno dodati zaščito na pogon elevatorja:*
- *Okvirne gabaritne dimenzije korita elevatorjaa: 334×244 mm;*
- *Pri montaži elevatorja vgraditi novo podporno konstrukcijo in podest za dostop*

Antikorozijaka zaščita:
Cinkano 70 µ (DIN EN ISO 1461)
ali barvano
Znotraj 2×temeljna (min 20 µ)
Zunaj 2×temeljna (min 20 µ) + prekrivna barva (min 120 µ)

Vgradnja v cono:
Ex II 2/-D IIIB T195°C Db (cona 21 znotraj)

Elevator, EL 2

Kapaciteta	100	t/h
Motor	18,5	kW
Št. vstopov	1	kos
Di, vstopa	280×280	mm
Št. izstopov	1	kos
Dim. izstopa	288×280	mm
L celotna	38	m

Poz.	Predmet	Št. risbe	Material	Kos	Opomba	kg/kos	kg
						Σ	0
10	Kontrolnik bočnega pomika			2		0,0	0,0
9	Temperaturni senzor			4		0,0	0,0
8	Kontrolnik vrtljajev			1		0,0	0,0
7	Prehodni kos 280×280/Ø254	2022-187-D-84		1		0,0	0,0
6	3-potna preklopna loputa, M	2022-187-K-79		1		0,0	0,0
5	Zaščita pogona EL			1	v sklopu pogona elevatorja	0,0	0,0
4	Visokoodporni transportni trak			0	~77 m, korci v neiskreči atex izvedbi	0,0	0,0
3	Korito EL			36	m	0,0	0,0
2	Glava elavatorja			1		0,0	0,0
1	Noga elavatorja			1		0,0	0,0

Spremembe	Indeks	Datum	Ime	Podpis	Kvadrant, opis spremembe	Spremembe kontroliral	Datum	Ime

	Id. št.	Ime	Podpis
Izdelal		A. Šajher	
Pooblaščeni inženir	S-0092	V. Lampič	
Vodja projekta	...	...	

TECHNO GROUP
Projektiranje in inženiring d.o.o.
Vojkova cesta 65, SI-1000 Ljubljana
T: +386 1 589-77-10 E: info@technogroup.si

Vrsta projekta: PZI
Vrsta načrta: Načrt strojništva
Mapa: 4
Datum: junij 2023

Merilo 1:30
Investitor
Objekt
129 - Žitno skladišče Celje
Elevator, EL 2
Vertikalni elevator ob silosu 1

Številka risbe: 2022-187-K-70
Indeks spr.: 4
Format: A2
List: 01
od: 01

CAD - ime: 2022_187_K_70_rev4_Elevator 2 - F1.dwg